Шаблон 3.

Модель реактивного самолета

/картон/

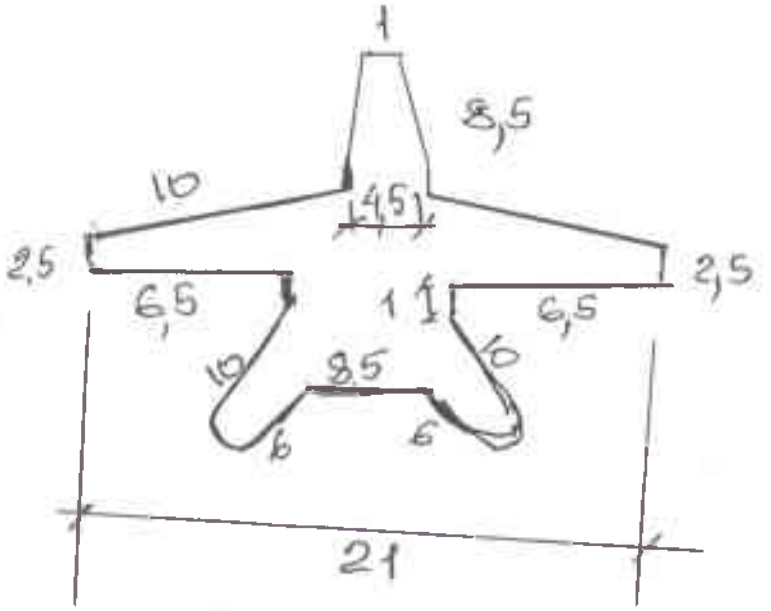

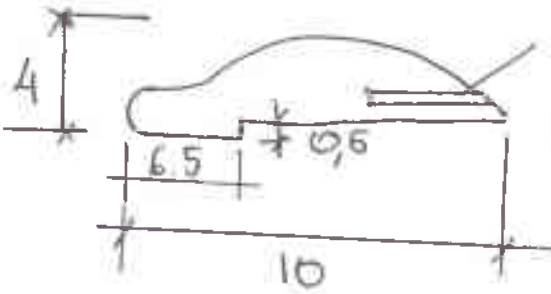

Вырезать на толщину картона

(3 шт)

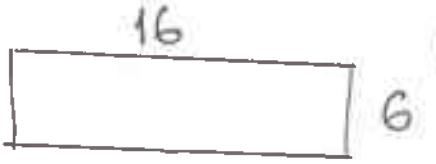

(2 шт)

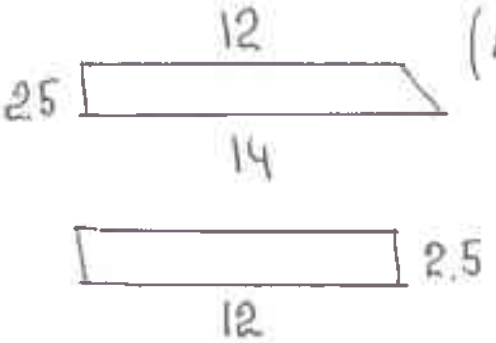

(4 шт)

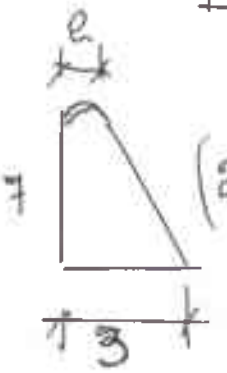
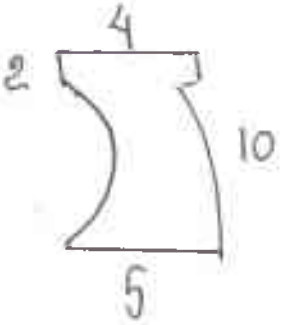
(2 шт)